degardo®

Élégance
intemporelle :
degardo.des objets design
pour l'intérieur
et l'extérieur.

Tijdloze
elegantie:
degardo.designobjecten
voor binnen
en buiten.

GERMAN DESIGN AWARD WINNER 2016

reddot award 2014
winner

Made in Germany

STORUS

degardo®

Made in Germany

STORUS

propose des bacs à plantes de formes différentes à ceux ronds et carrés habituellement disponibles sur le marché. Le dessin de ses lignes à l'allure organique rappelle le galet et se fond harmonieusement dans l'environnement. En terme de fonctionnalité, STORUS représente une combinaison de sculpture de jardin, de bac à plantes et de meuble d'assise. Il se compose de polyéthylène obtenu par fonte rotative et est résistant aux UV, aux chocs et aux intempéries. Chaque taille est proposée en deux coloris granit ainsi que dans une version translucide avec éclairage blanc chaud.

STORUS

onderscheidt zich door zijn designtaal van de gangbare ronde en rechthoekige plantenpotten en -bakken. Zijn organische lijnen herinneren aan rivierkeien en gaan op in de omgeving. In functionele zin is de STORUS een combinatie van een tuinsculptuur, plantenbak en zitobject. Hij wordt met een rotatie-vormtechniek van polyethyleen gemaakt. Hij is slagvast en UV- en weersbestendig. Er zijn twee granietachtige afwerkingen leverbaar en een versie met warm-witte verlichting.

STORUS existant en cinq tailles, chacune en trois variantes de couleur, il existe toujours un modèle convenant parfaitement à chaque emplacement, en intérieur comme en extérieur.

Met 5 formaten en 3 kleuren biedt STORUS altijd de juiste oplossing, zowel binnen als buiten en in elke setting.

reddot award 2014
winner

Conclusion du jury reddot
« De haut niveau, le bac à plantes STORUS allie esthétisme naturel et caractéristiques d'un produit multifonction. »

Toelichting door de reddot-jury
»De Storus plantenpot combineert op hoog niveau natuurlijke esthetiek met multifunctionele producteigenschappen.«

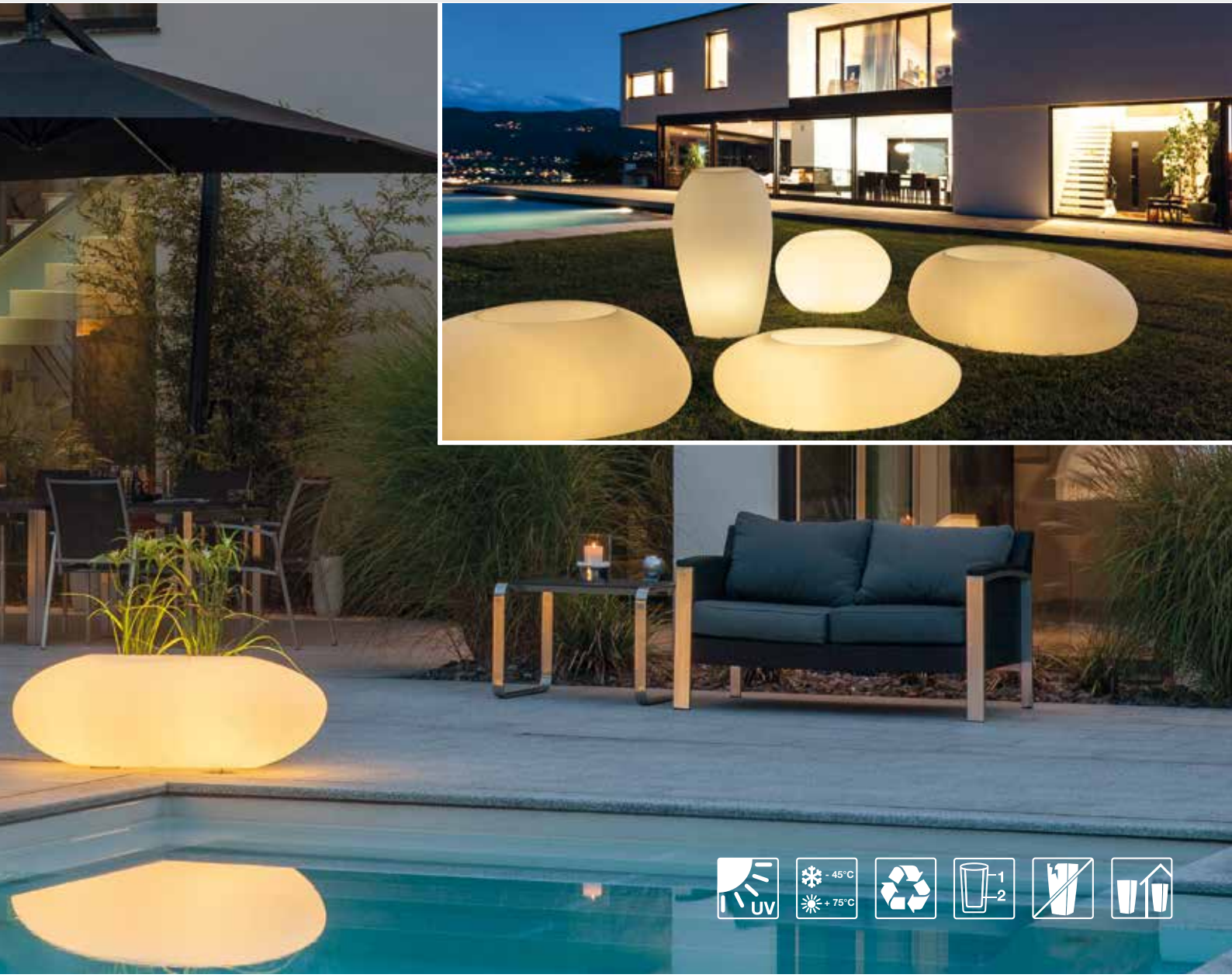

En soirée, les objets éclairés STORUS créent une atmosphère d'exception. Idéal dans une configuration groupée comme sur la photographie ci-dessus.

In de avonduren schept de STORUS een unieke sfeer. Vooral bij plaatsing in een groep, zoals hier afgebeeld.

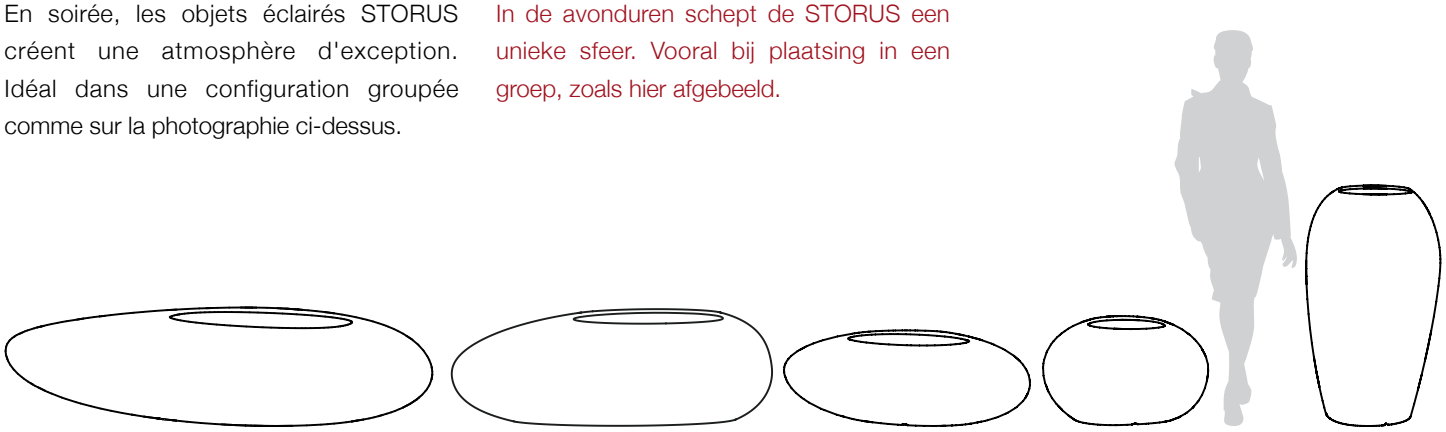

STORUS I | STORUS II | STORUS III | STORUS IV | STORUS V

STORUS I

STORUS I
couleur translucide éclairé
kleur doorschijnend verlicht

STORUS I
couleur granit clair
kleur licht graniet

STORUS I
couleur granit foncé
kleur donker graniet

STORUS I
granit foncé
donker graniet
Art. 227654

STORUS I
granit clair
licht graniet
Art. 227655

STORUS I
translucide éclairé
doorschijnend verlicht
Art. 227656

E27–4x18W
IP 66

poids à vide
gewicht leeg
60 kg

hauteur
hoogte
500 mm

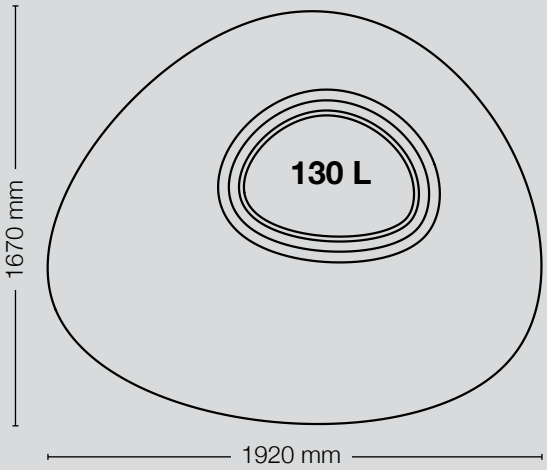

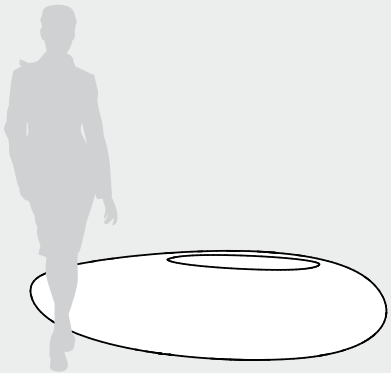

STORUS II

STORUS II
couleur translucide éclairé /
granit clair / granit foncé
kleur doorschijnend verlicht /
donker graniet / licht graniet

STORUS II
couleur granit clair
kleur licht graniet

degardo®

reddot award 2014
winner

STORUS II
couleur translucide éclairé
kleur doorschijnend verlicht

STORUS II
granit foncé
donker graniet
Art. 221687

STORUS II
granit clair
licht graniet
Art. 221688

STORUS II
translucide éclairé
doorschijnend verlicht
Art. 221686

E27–3x18W
IP 66

poids à vide
gewicht leeg
27 kg

hauteur
hoogte
500 mm

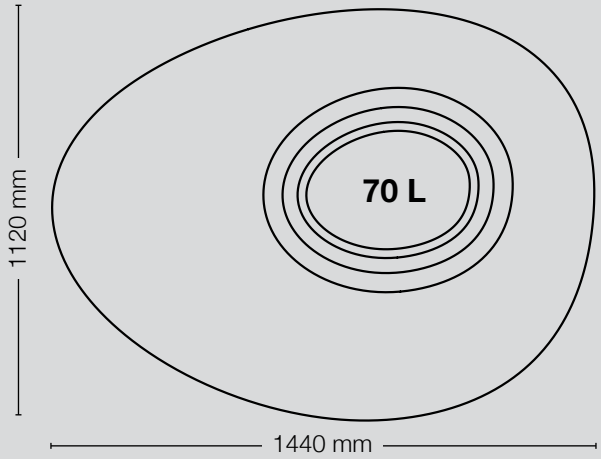

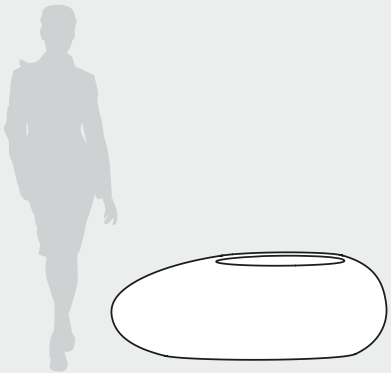

STORUS III

STORUS III
couleur granit foncé
kleur donker graniet

STORUS III
couleur granit clair
kleur licht graniet

degardo®

STORUS III
couleur translucide éclairé
kleur doorschijnend verlicht

STORUS III
granit foncé
donker graniet
Art. 227661

STORUS III
granit clair
licht graniet
Art. 227662

STORUS III
translucide éclairé
doorschijnend verlicht
Art. 227663

E27–3 x 11W
IP 66

poids à vide
gewicht leeg
12 kg

hauteur
hoogte
390 mm

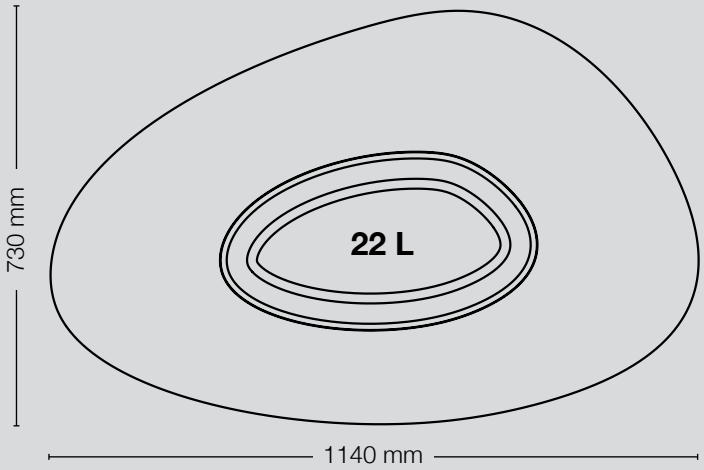

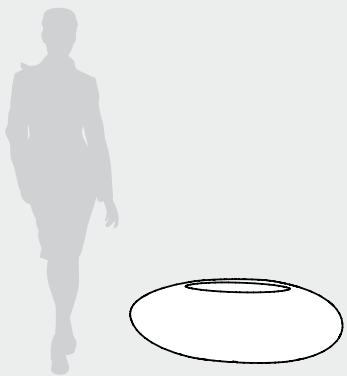

STORUS IV

STORUS IV
couleur translucide éclairé
kleur doorschijnend verlicht

STORUS IV
couleur granit foncé
kleur donker graniet

degardo®

STORUS IV
couleur granit clair
kleur licht graniet

STORUS IV
granit foncé
donker graniet
Art. 227666

STORUS IV
granit clair
licht graniet
Art. 227667

STORUS IV
translucide éclairé
doorschijnend verlicht
Art. 227668

E27–3 x 11W
IP 66

poids à vide
gewicht leeg
6 kg

hauteur
hoogte
490 mm

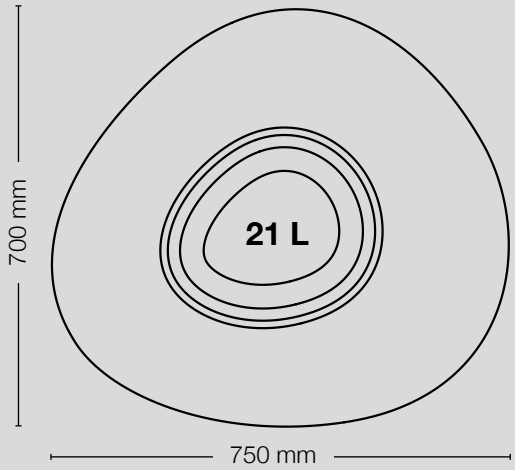

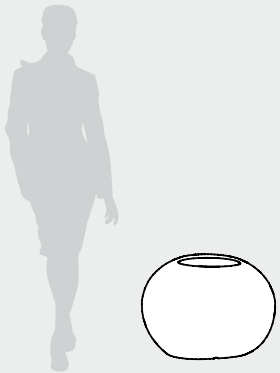

STORUS V

STORUS V
couleur granit clair
kleur licht graniet

STORUS V
couleur translucide éclairé
kleur doorschijnend verlicht

degardo®

STORUS V
couleur granit foncé
kleur donker graniet

STORUS V
granit foncé
donker graniet
Art. 227671

STORUS V
granit clair
licht graniet
Art. 227672

STORUS V
translucide éclairé
doorschijnend verlicht
Art. 227673

2GX13–22W
IP 66

poids à vide
gewicht leeg
13 kg

hauteur
hoogte
1000 mm

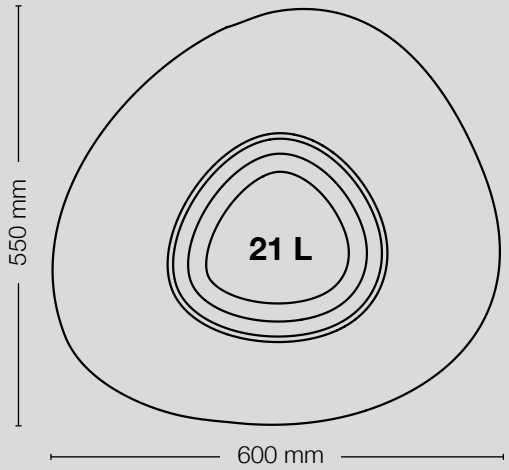

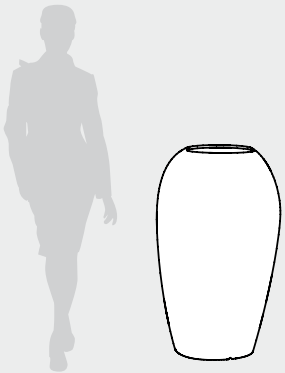

degardo®

Résistants et durables

Les produits STORUS peuvent être placés à l'intérieur ou l'extérieur. Leur composition en polyéthylène (PE) de qualité supérieure les rend résistants aux intempéries, aux chocs, aux UV et aux températures de -45 °C à +75 °C. Même les acides et le nettoyage haute pression ne posent pas problème. Le PE est 100 % recyclable.

Robuust en duurzaam

De serie STORUS kunnen zowel binnen als buiten worden gebruikt. Het gebruik van hoogwaardig, zuiver polyethyleen (PE) zorgt ervoor dat zijn UV- en weersbestendig en slagvast zijn en bestand zijn tegen temperaturen van -45 °C tot +75 °C. Zelfs zuren en hogedrukreinigers zijn geen probleem. Zuiver PE is 100% recyclebaar.

Matériau de grosse épaisseur

Tous les bacs STORUS sont fabriqués avec un matériau robuste d'une épaisseur allant jusqu'à 10 mm. Celle-ci confère durablement à ses bacs à plantes de taille hors du commun une qualité supérieure d'utilisation et une grande résistance aux chocs. Même une utilisation du STORUS I et II comme meuble d'assise ne pose aucun problème.

Hoge materiaalsterkte

Alle STORUS-bakken hebben een robuuste materiaaldikte tot max. 10 mm. De bijzondere materiaaldikte voor een plantenbak zorgt ervoor dat zij lang meegaan, slagvast zijn en een hoge mate van gebruiksgemak bieden. STORUS I en II kan zelfs als zitgelegenheid worden gebruikt.

Conception à double paroi

En règle générale, les produits de toutes les tailles STORUS présentent une paroi double. La cavité entre la paroi extérieure et l'espace des plantes prodigue aux racines une protection thermique optimale contre le gel. Les effets du gel sont sensiblement réduits et retardés.

Dubbelwandige constructie

Alle STORUS-formaten hebben een dubbelwandige constructie. De holle ruimte tussen de buitenwand en de plantenbak zorgt voor een optimale vorstbescherming voor de wortels van de plant. De schade door vorst wordt significant vertraagd en beperkt.

Évacuation de l'eau directement vers l'extérieur (utilisation en extérieur)

Chaque espace pour plantes présente un marquage à flèches. Le perçage (Ø 10 mm) à cet endroit précis permet un écoulement direct de l'eau en excédent vers l'extérieur. Pas d'eau croupie dans la cavité. Pas de modifications visuelles ou bactériennes.

Directe drainage (buitengebruik)

Elke plantenbak is voorzien van een pijlmarkering. Boor een gat (Ø 10 mm) op dit exacte punt om overtollig water direct naar buiten af te voeren. Zo verzamelt zich geen stilstaand water in de holle ruimte. Er vindt geen bacteriëngroei plaats en het product blijft er netjes uitzien.

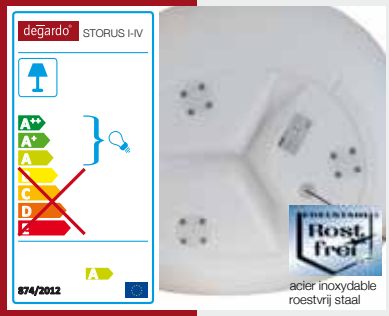

Éléments d'éclairage haut de gamme

Les modèles éclairés STORUS en polyéthylène translucide sont équipés de lampes basses consommation (blanc chaud). Le vissage en acier inoxydable et les joints sur le fond du produit assurent la durabilité et la résistance aux intempéries selon IP 66. Inclus : câble de raccor-dement de 5 m convenant à une utilisation en extérieur.

Kwaliteitsverlichting

De verlichte STORUS-modellen van doorschijnend polyethyleen zijn voorzien van E27-spaarlampen (warmwit). De RVS-schroeffittingen en afdichtingen op de productvoet zorgen voor een lange levensduur onder alle weersomstandigheden en voldoen aan IP 66. Met 5 meter netstroomkabel voor buitengebruik.

Détails et accessoires

Details en toebehoren

Bac de culture

Individuel pour chaque modèle STORUS. Pour le changement saisonnier des plantations. Pour le déplacement aisé des bacs.

I Art. 227657	IV Art. 227669
II Art. 227659	V Art. 227674
III Art. 227664	

Plantenbinnenbak

Voor alle STORUS-modellen. Voor seizoensgebonden plantwisselingen. Voor eenvoudig vullen van de bakken.

I Art. 227657	IV Art. 227669
II Art. 227659	V Art. 227674
III Art. 227664	

Bac décoratif

Individuel pour chaque modèle STORUS.Pour une utilisation polyvalente, par exemple en tant que bac à glace. Translucide avec rétro-éclairage.

I Art. 227658	IV Art. 227670
II Art. 227660	V Art. 227675
III Art. 227665	

Decoratieve inzetbak

Voor alle STORUS-modellen. Multifuntioneel gebruik, bijv. voor ijsklontjes. Doorschijnend, voor gebruik met achtergrondverlichting.

I Art. 227658	IV Art. 227670
II Art. 227660	V Art. 227675
III Art. 227665	

Plateau de table

Fait de STORUS III, IV et V une table de salon attrayante. En anthracite ou en blanc.

III blanc	Art. 227771
III anthracite	Art. 227772
IV blanc	Art. 227773
IV anthracite	Art. 227774
V blanc	Art. 230633
V anthracite	Art. 230634

Tafelblad

Maakt STORUS III, IV en V tot een aantrekkelijke loungetafel. In antraciet of wit.

III wit	Art. 227771
III antraciet	Art. 227772
IV wit	Art. 227773
IV antraciet	Art. 227774
V wit	Art. 230633
V antraciet	Art. 230634

Protection contre le vol/fixation

Universelle pour toutes les tailles STORUS. Empêche que des indésirables ne les emportent. Variantes d'ancrage au sol (ill.), vissée ou collée disponibles.

Ancrage au sol	Art. 205669
Plaque de fond vissée	Art. 227676
Plaque de fond collée	Art. 227677

Diefstal-beveiliging / standbeveiliging

Geschikt voor alle STORUS-formaten. Voorkomt onbevoegde verwijdering. Leverbaar met grondanker (zie afb.), boutbevestiging of verlijmde versie.

Grondanker	Art. 205669
Grondplaat, bout	Art. 227676
Grondplaat, verlijmd	Art. 227677

Nettoyant spécial

Optimisé pour le nettoyage efficace et durable de tous les produits DEGARDO, tant en intérieur qu'en extérieur. Le nettoyant se vaporise dilué ou s'applique à l'aide d'un chiffon. Éliminer les dépôts à l'aide d'un chiffon qui ne peluche pas. Biodégradable. Disponible en bouteille de vaporisateur d'1 litre. Art. 227679

Speciale reiniger

Optimaal voor effectieve, lang aanhoudende reiniging van alle DEGARDO-producten, zowel binnen als buiten. Onverdund verspuiten of met een doek aanbrengen. Gebruik een pluisvrije doek om resten te verwijderen. Biologisch afbreekbaar. Verkrijgbaar in handige 1-liter spuitfles.
Art. 227679

Élégance intemporelle : des objets design pour l'intérieur et l'extérieur.

degardo®

Tijdloze elegantie: designobjecten voor binnen en buiten.

DEGARDO GmbH
Dehmer Straße 66
32549 Bad Oeynhausen
Germany
Phone +49 5731 753-300
Fax +49 5731 753-95-300
info@degardo.de
www.degardo.de

Distribution France:

Convergence-Biz
31 avenue Georges Clemenceau
F-17360 Saint Aigulin
Phone +33 5 46 70 67 32
degardo@convergence-biz.com

6/2015 – DEGARDO – STORUS– FR/NL – Sous réserve de modifications techniques, d'erreurs et de différences de couleur. Technische wijzigingen, vergissingen en kleurafwijkingen voorbehouden.